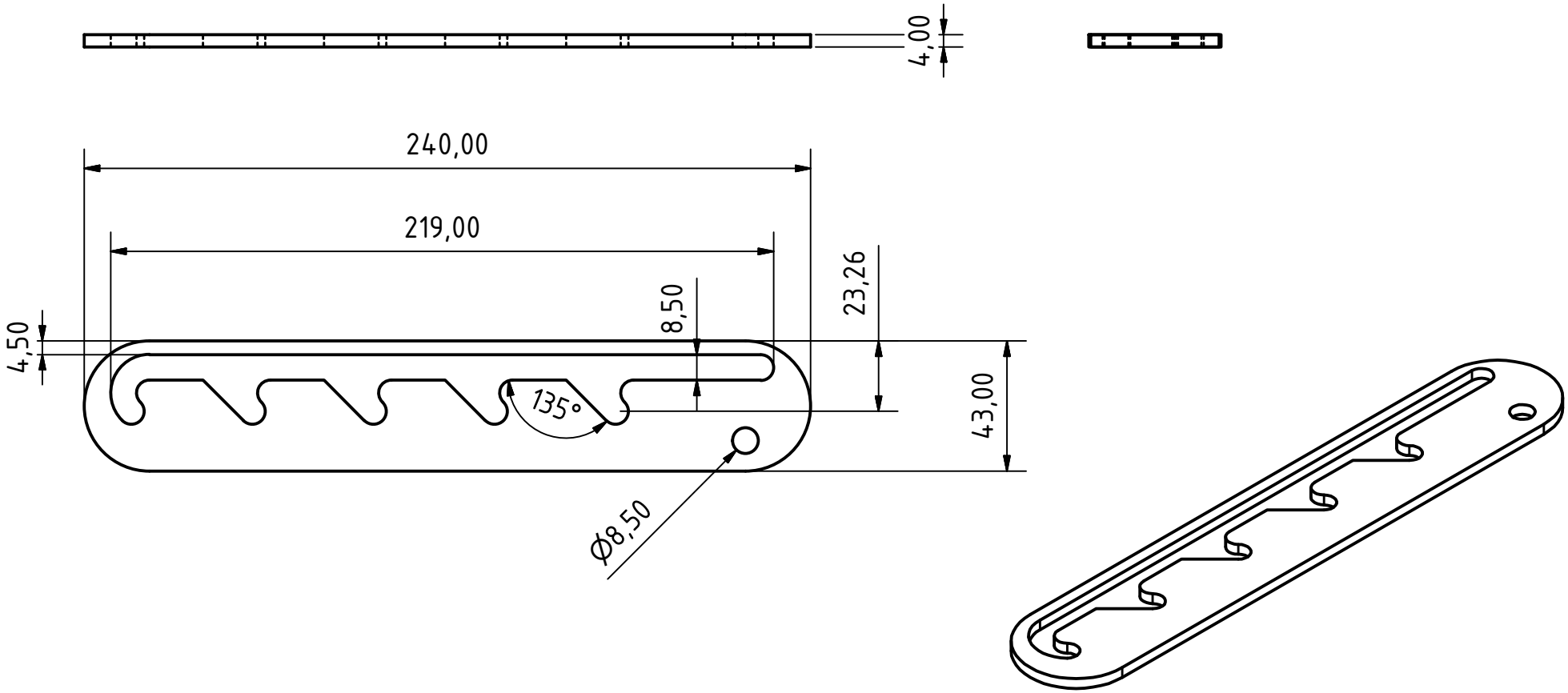

					Datum	Name
				Gezeichnet	22.12.2019	Andri Wild
				Kontrolliert		
				Norm		
Status	Änderungen	Datum	Name			

1

A4